RETESP

PROJETOS ESPECIAIS
FARMACÊUTICO

RETESP LTDA

www.retesp.com.br

RETESP

Inovar em soluções. Esse é o principal objetivo da Retesp, que há 30 anos atua na produtividade industrial, projetando, desenvolvendo e produzindo componentes em borracha, termoplásticos e metálico para atender seus clientes.

A Retesp, tem como meta em seus negócios a inovação em processos, investindo em tecnologia, pesquisa e desenvolvimento para garantir a excelência e estabelecer fortes parcerias, pois entende que além do produto, o cliente necessita de soluções.

Os profissionais, estão em constante aprimoramento no conhecimento especifico, visando desenvolver suas potencialidades para garantir a produtividade máxima dos nossos clientes.

Preocupados com a qualidade e o meio ambiente, a Retesp, é certificada pela ISO 9001, é adotada práticas embasadas nos requisitos da ISO 14001.

Desenvolver soluções inovadoras já faz parte do DNA da Retesp, pois é parceria ideal no desenvolvimento e fornecimento de produtos que vedam, protegem, transportam, amortecem, acoplam, isolam, revestem e outras aplicações de real necessidade dos clientes.

A Retesp é especialista e comprometida com o que faz, são +60 mil peças desenvolvidos e implantados que atendem as mais diferentes especificações técnicas e ratificam nosso compromisso com a satisfação de nossos clientes.

Nossa parceria é construída no compromisso e dedicação.

Com base nessa relação foi criado um material de apoio que consolida itens em que desenvolvemos ao longo dos anos, levando sempre em consideração a aplicação, as condições de trabalho e principalmente o custo-beneficio para nosso cliente.

Diante dos valores atribuidos a esta parceria, como o de responsabilidade técnica, inovação e qualidade em seus processos, esperamos que juntos possamos aprimorar nossos serviços e que conseqüentemente possam ter uma melhor qualidade no desenvolvimento de suas atividades.

Atendendo as principais empresas do segmento Farmacêutico e fabricantes de máquinas e equipamentos deste setor, consolidamos ainda mais nossa marca, trazendo para nossos clientes produtos de qualidades, aumentando a vida útil das peças, reduzindo custos, proporcionando menores prazos de entregas, e disponibilizando nosso Know-How através de visitas técnicas, acompanhamentos em paradas, e montagens das peças.

Agradecemos pela confiança atribuida aos nossos serviços.

Retesp Indústria de Vedantes Ltda.

Para maiores informações ligue:
(18) 3654-2000
saude@retesp.com.br
www.retesp.com.br

RETESP Farmacêutico

Junta Inflável

Sobre o produto.

- 42296 - SELO INFLÁVEL LEITO GLATT® - BACIA SUPERIOR
- 38141 - SELO INFLÁVEL INF. TACHO AEROMATIC®
- 40937 - SELO INFLÁVEL SUP. TACHO AEROMATIC®
- 42873 - SELO INFLÁVEL INF ALIANCE®
- 42874 - SELO INFLÁVEL SUP ALIANCE®
- 41197 - SELO INFLÁVEL REVESTIDORA MANESTY®
- 45103 - SELO INFLÁVEL DO LEITO VECTOR®
- 45651 - SELO INFLÁVEL DUTO DE ENTRADA DO MISTURADOR VECTOR
- 46178 - SELO INFLÁVEL CRONIMO® GRANULIT 600
- 44838 - SELO INFLÁVEL DRAGEADEIRA NEW COLTER®
- SELO INFLÁVEIS - EQUIPAMENTOS GEA®
- SELO INFLÁVEIS - LEITO HUTTLIN®
  (SUPERIOR DO SECADOR / FILTRO DO SECADOR / INFERIOR DO SECADOR / TUBULAÇÃO DO SECADOR / ENTRADA DE AR)
- SELO INFLÁVEL BIN (POSTERIOR, FRONTAL, DIREITO, ESQUERDO)

Sobre o produto.

Produto Nacional

Melhor Custo Benefício

Produzimos sob encomenda de acordo com seu equipamento

RETESP Farmacêutico

Algumas Soluções

Título: Rotor Silicone Bomba Wip Comprima®

Ref. Retesp: 36466

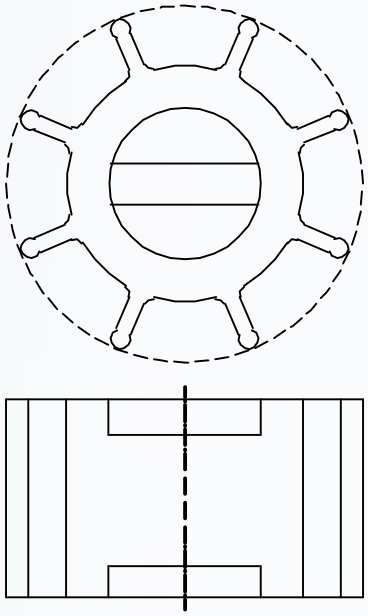

Título: Gaxeta Especial Compressora Killian®

Ref. Retesp: 36796

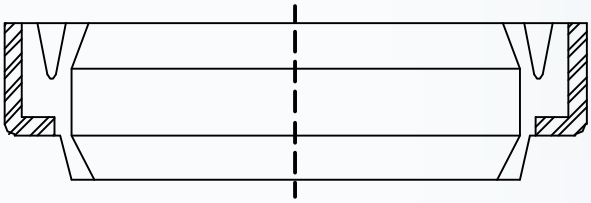

Título: Selo Inflável Desacelerador de Pó

Ref. Retesp: 39570

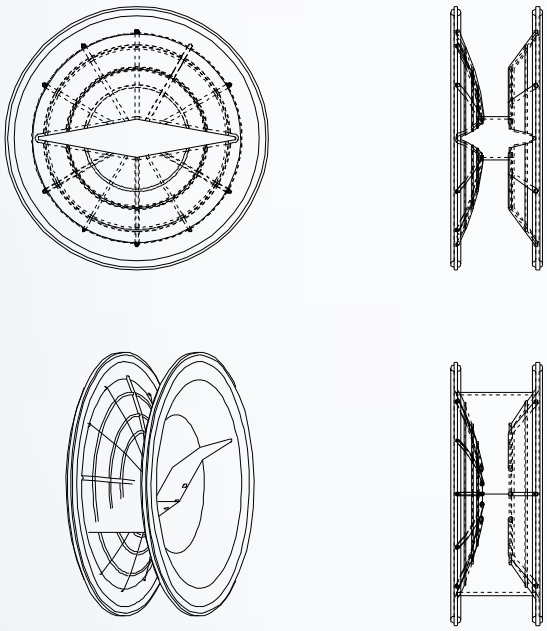

Título: Vedação Valv. Descarga (Tacho)

Ref. Retesp: 40329

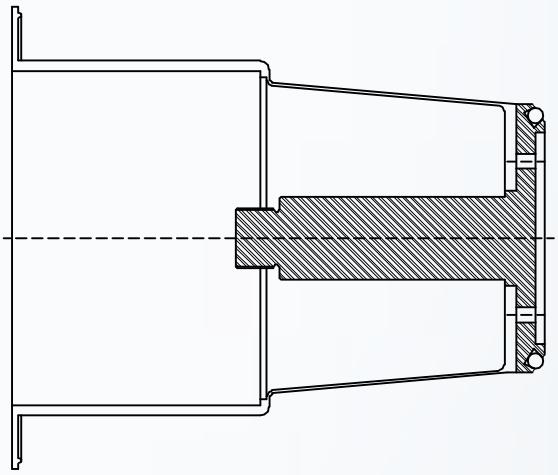

RETESP Farmacêutico

Algumas Soluções

Título: Roldana Giro Ampola Bosch®

Ref. Retesp: 45901

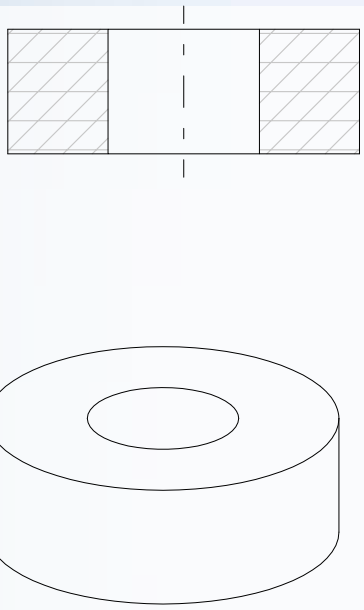

Título: Vedação p/ Porta Estufa Medcenter®

Ref. Retesp: 46303

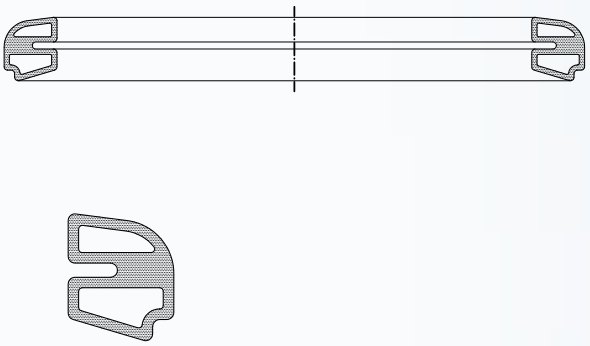

Título: Vedação de Bin

Ref. Retesp: 376732

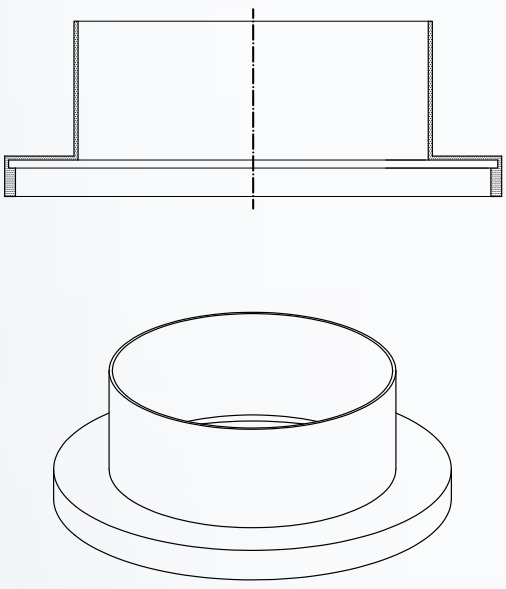

Título: Vedação Stopper

Ref. Retesp: 46374

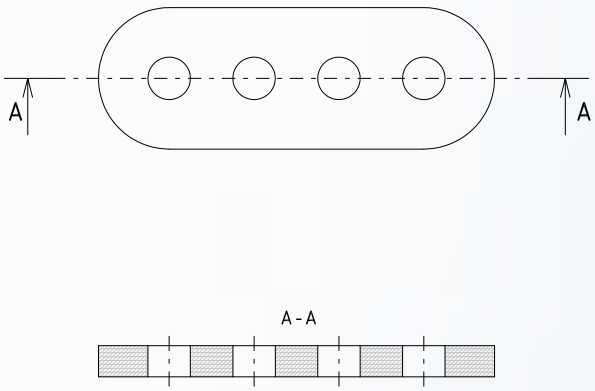

RETESP **Farmacêutico**

Algumas Soluções

Título: Vedação Inflável p/ da Envasadora IMA®

Ref. Retesp: 40132

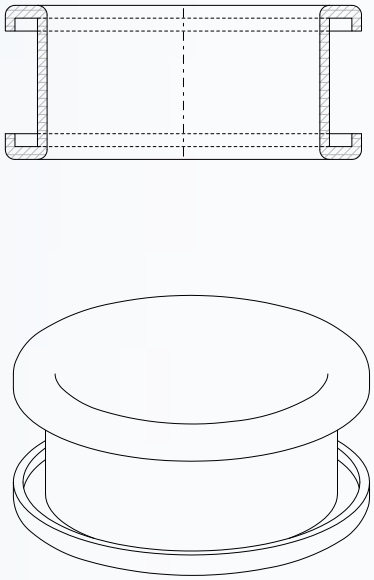

Título: Vedação Válvula de Coleta (Tacho)

Ref. Retesp: 42885

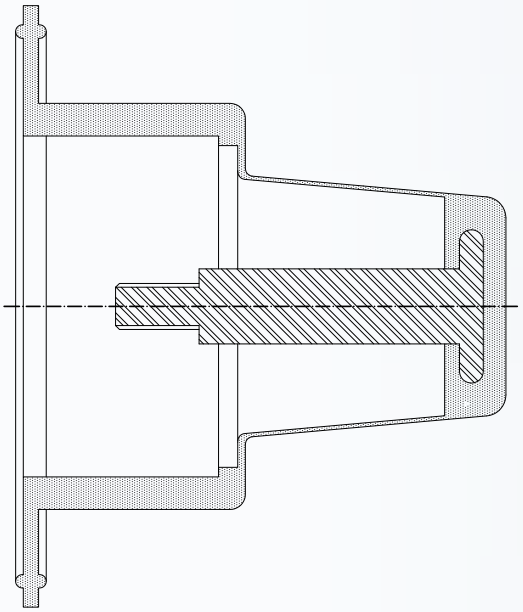

Título: Vedação para Envasadora Comadis®

Ref. Retesp: 45105

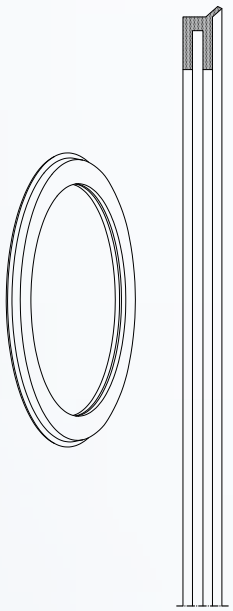

Título: Anel Raspador Maior da Dosna®

Ref. Retesp: 11065

RETESP **Farmacêutico**

Algumas Soluções

Título: Perfil da Porta do Reator

Ref. Retesp: 42727

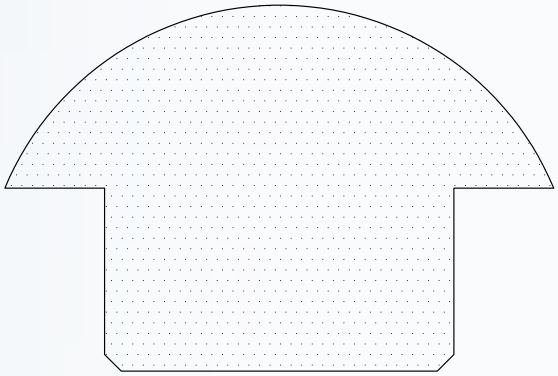

Título: Ventosa da Blister

Ref. Retesp: 42674

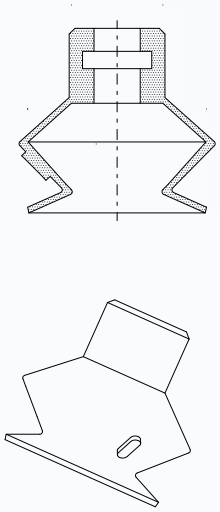

Título: Ved. Estrela Guia Frasco 120ml/100ml/160ml

Ref. Retesp: 42563/42566 42564/42565

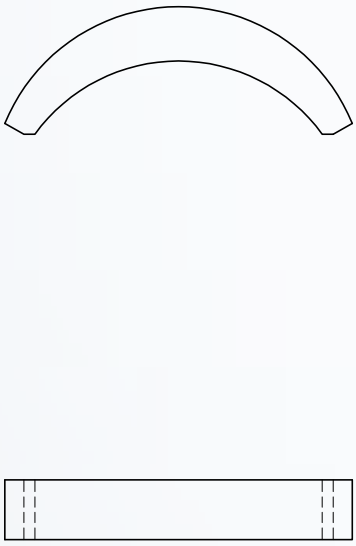

Título: Sede Válvula Tanque Muller®

Ref. Retesp: 43054

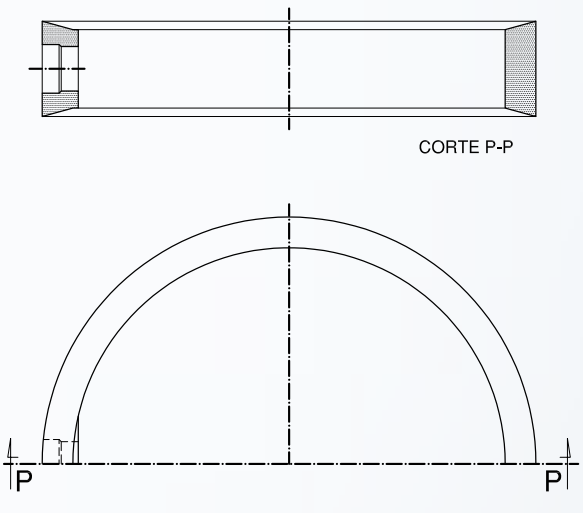

Farmacêutico

Algumas Soluções

Título: Fita do Plato da Compressora Fette®

Ref. Retesp: 41605

Título: Almofada Massageadora da Rotuladeira Ima®

Ref. Retesp: 43496

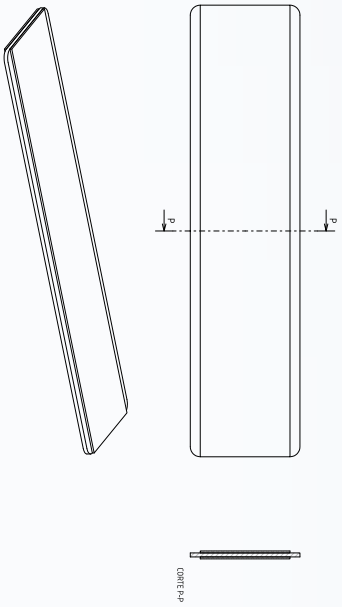

Título: Vedação Inflável Tambor Drum Melt®

Ref. Retesp: 39075

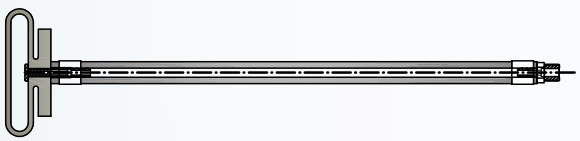

Título: Junta Inflável Leito GLATT®

Ref. Retesp: 42295

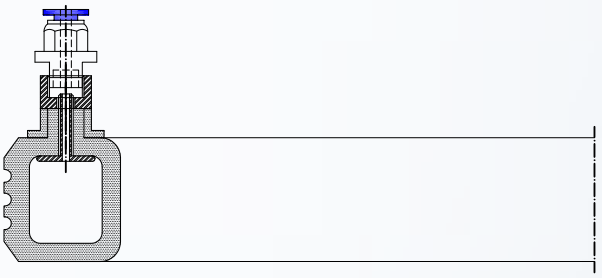

RETESP **Farmacêutico**

Algumas Soluções

Título: Gaxeta Esp. para Bicos Envasadora Linofill®

Ref. Retesp: 40868

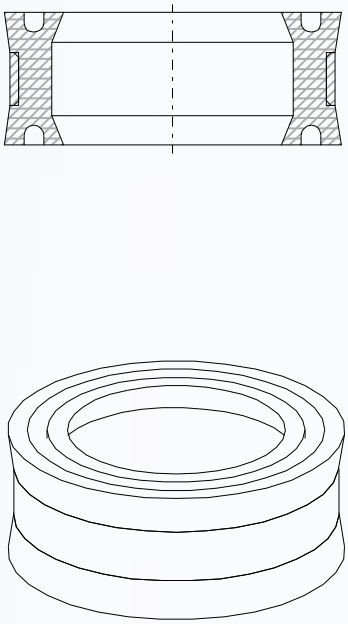

Título: Raspador Encapsuladora Pam

Ref. Retesp: 42039

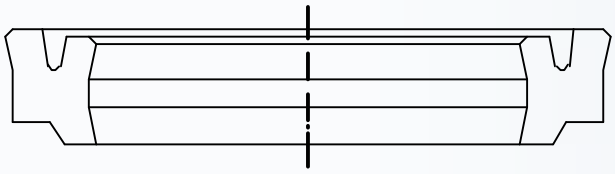

Título: Gaxeta Envasadora Mengebar®

Ref. Retesp: 13223

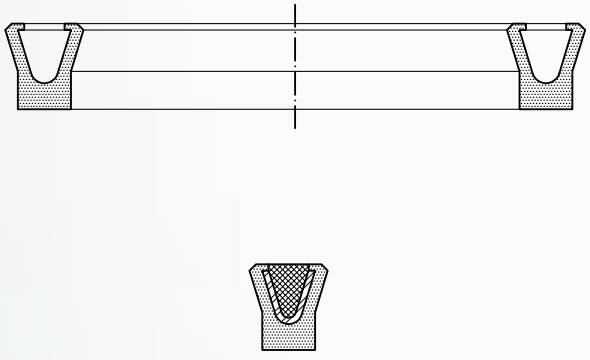

Título: Vedação UHMW Máquina Manesty® Revestidora

Ref. Retesp: 13234

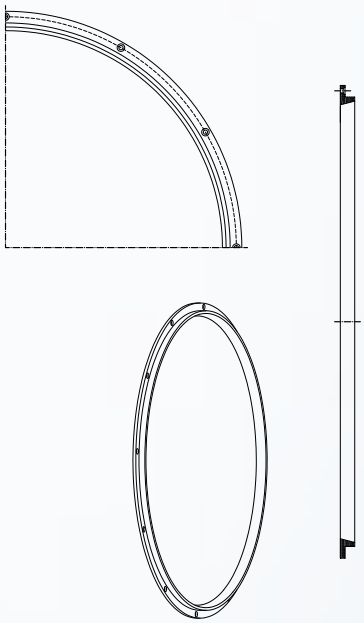

RETESP **Farmacêutico**

Algumas Soluções

Título: Ventosa Grande Emblistadeira Medipack®

Ref. Retesp: 42877

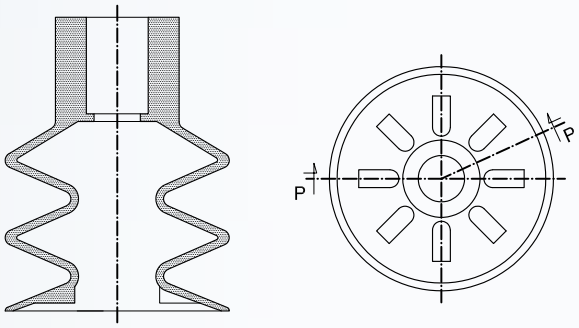

Título: Vedação Funil da Compressora Fette®

Ref. Retesp: 42893

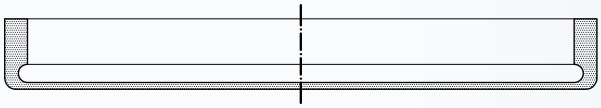

Título: Perfil Estufa de Secagem Baumer®

Ref. Retesp: 43566

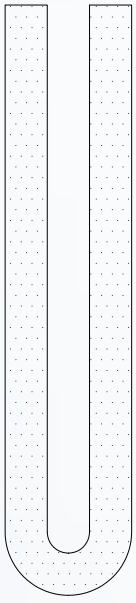

Título: Guarnição Autoclave Celester®

Ref. Retesp: 45502

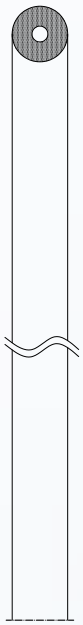

RETESP **Farmacêutico**

Algumas Soluções

29024 - VENTOSA PEQUENA EMBLISTADEIRA MEDISEAL®
42816 - VENTOSA MISTURADOR EM V 100 LTS
42815 - VEDAÇÃO MISTURADOR EM V 800 LTS
46691 - PERFIL PARA MAQUINA DE LAVAGEM
46365 - PERFIL VEDAÇÃO DAS TAMPAS ECM - MÁQUINA COURTOY®
37308 - KIT VEDAÇÃO DO EQUIPAMENTO TONAZZI®
46372 - VEDAÇÃO MAIOR DOSADORES
46373 - VEDAÇÃO MAIOR DOSADORES
42817 - VEDAÇÃO ALIMENTADOR DE PÓ
45585 - SELO DE VEDAÇÃO CHOPER
45553 OU 45558 - VEDADOR BOCA TACHO
45544 - TAMPA PARA VEDAÇÃO DA MAQUINA PENNTECH®
43555 - PERFIL RABO DE PEIXE42895 - VEDADOR DO BELLOW
39539 - JUNTA SILICONE DO DESCARREGADOR BIN
37068 - GAXETA PEQUENA BICO UNIPAC®
45902 - VEDAÇÃO BICO DOSADOR BOSSAR B-100®
36797 - GAXETA DO PISTÃO UNIPAC®
37056 - KIT VEDAÇÃO PARA VALVULA DOSADORA TU
2436798 - RETENTOR DA TAMPA BARR UNIPAC®
45903 - VEDAÇÃO BOMBA TANQUE DE PRODUTO COMASA®
37058 - KIT VEDAÇÃO VALVULA DOSADORA NORDEN®
37059 - KIT VEDAÇÃO EMBOLO BOMBA DOSADORA NORDEN®
37057 - CONJUNTO O'RING AXOMATIC®
39539 - VEDAÇÃO SILICONE FUNIL DESACELERADOR DE PÓ
36800 / 36801 - PERFIL DA PORTA DO LEITO FLUIDIZADO VECTOR®
23354 - KIT O'RING AGITADOR Vg400
23355 - KIT SELO MECANICO AGITADOR Vg400
23356 - KIT SELO MECANICO CHOPER Vg400
45820 - PERFIL DA JANELA DE VISITA DO SECADOR
45819 - PERFIL DA TAMPA DA PANELA DO DIOSNA®
44054 - RASPADOR HASTE VED MISTURADOR CRONIMO® MOD 800L
39466 - GUARNIÇÃO DA TAMPA DO REATOR BECOMIX®
40329 - VEDAÇÃO VALV DESCARREGAMENTO AEROMATIC®
34774 - VEDAÇÃO INF PORTA TRASEIRA / DIANTEIRA PREMIER 500®
41003 - VEDAÇÃO INFLÁVEL P/ FILTRO MANGA AEROMATIC®
42692 - ANEL VED P/ENVASADORA PROMAQUINA® BICO 60ML
49447 - RETENTOR SUP MANDRIL ENVASADORA IMA®
49448 - RETENTOR INF MANDRIL ENVASADORA IMA®
42641 - GAXETA P/ VALVULA DOSADORA IWKA®
15775 - GAXETA DO PISTÃO DE ENVASE IMA®
16382 - GAXETA ENVASE LIQUIDO EM EKONOL
15898 - ELASTOMERO EMBLISTADEIRA BLIPACK®
23874 - CONJ DE VED PORTA FRONTAL DA FETTE® P1200
43839 - JUNTA VED PORTA FRONTAL DA FETTE® P1200
43840 - JUNTA VED PORTA LATERAL DA FETTE® P1200
46573 - VEDAÇÃO DE TAMPA COMPRESSORA KILLIAN®
45570 - MASCARA DE SELAGEM
- VEDAÇÃO ENCAPSULADORA
- PERFIL DA PORTA LEGACY 6100
- JUNTA FUNIL P/ FLUIMATIC FETTE® 3200
- JUNTA VEDAÇÃO HIGH COATER DR 011
- KIT REPARO P/ TANQUE MULLER
- DIAFRAGMA BOMBA WILDEN

Alguns de Nossos Clientes

Hypermarcas

MERCK

CRISTÁLIA

TEUTO

Takeda

ANOVIS®

+55(18) 3654.2000
+55(11) 2971.6500

www.retesp.com.br
saude@retesp.com.br

DESENVOLVENDO SOLUÇÕES INOVADORAS